BG Инструкция за монтаж
EN Installation instruction
BG Линеен сифон за баня
EN Linear shower drain

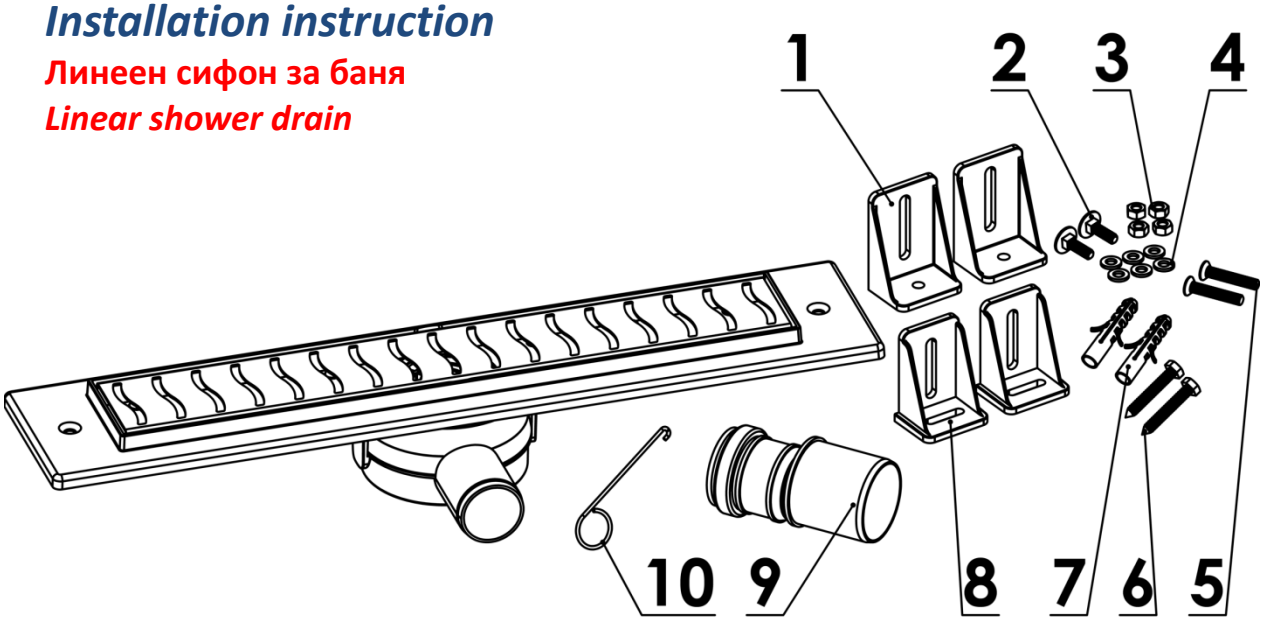

BG: Общ изглед на линеиния сифон, с всички части в комплекта.
1. Опори долни; 2. Болт DIN 965 6x20 поцинкован; 3. Гайка M6; 4. Шайба M6 DIN 125; 5. Винт DIN 965 6x20;
6. Болт 6x60 DIN 571; 7. Дюбел пластмасов ф10x50; 8. Опори горни; 9. Преходник ф40-ф50; 10. Кука за решетка;

EN: General view of the linear drain, including all components in the set.
1. Lower supports; 2. Galvanized bolt DIN 965 6x20; 3. M6 nut; 4. M6 washer DIN 125; 5. Screw DIN 965 6x20;
6. Bolt 6x60 DIN 571; 7. Dowel Ø10x50; 8. Upper supports; 9. Adapter Ø40–Ø50; 10. Grid removal hook;

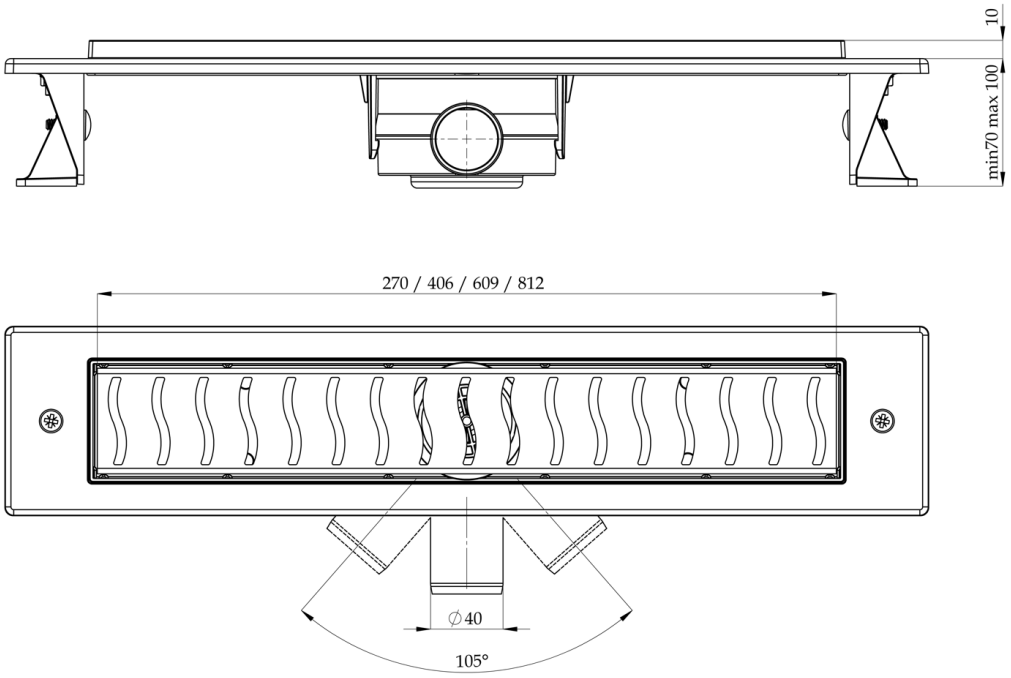

BG: Функционални размери на сифона, височина и ъгъл на въртене на отходната тръба.

EN: Functional dimensions of the drain, height and rotating angle of the outlet pipe.

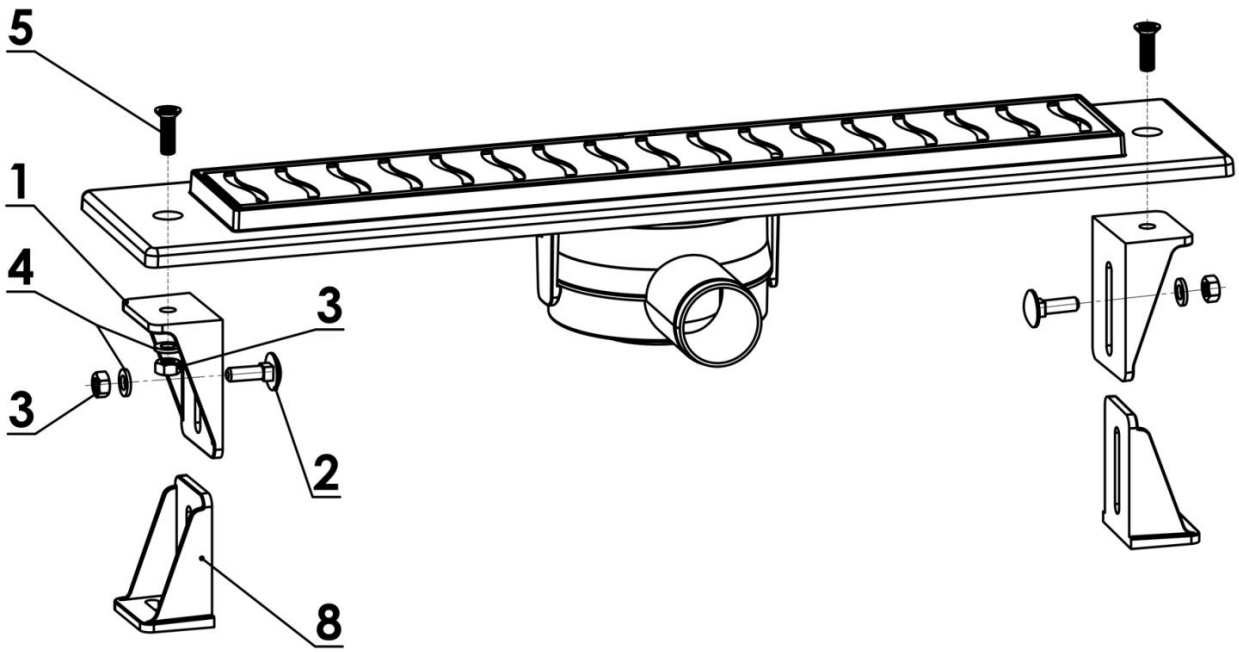

BG: Монтирайте опорите, както е показано на схемата.

EN: Mount the supports as it is shown on the scheme.

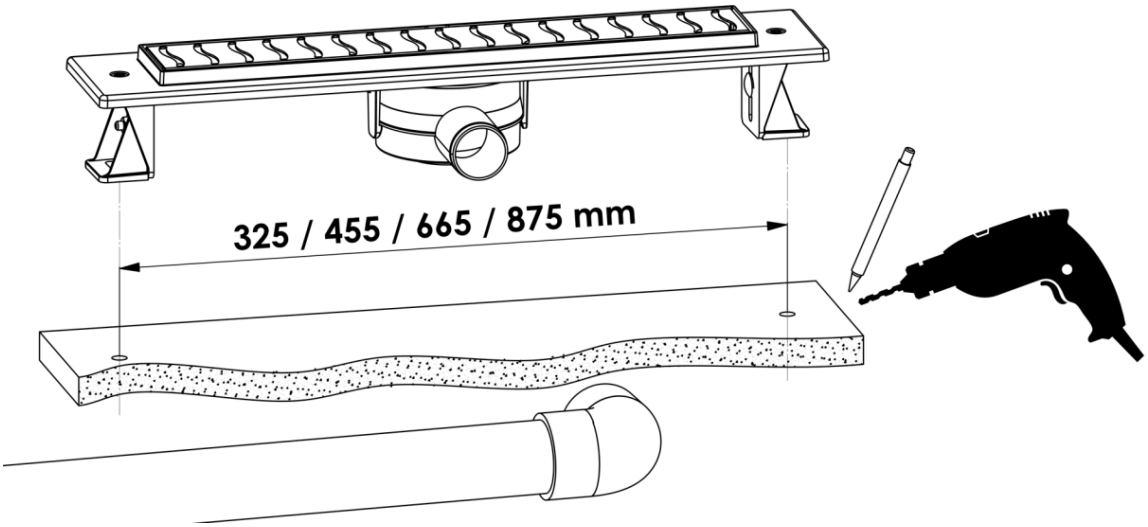

BG: Пробиване на дупки за захващане на опорите. На схемата е показано междуцентровото разстояние на дупките съответно за различните дължини сифони:

EN: Drilling holes for fixing the support. The scheme shows the distance between the centers of the holes for the different models accordingly:

Модел(Дължина на решетка) / *Model(Grid length)*	**Разстояние м/у дупките/ *Length between the holes***
270 мм	325 mm
406 мм	455 mm
609 мм	665 mm
812 мм	875 mm

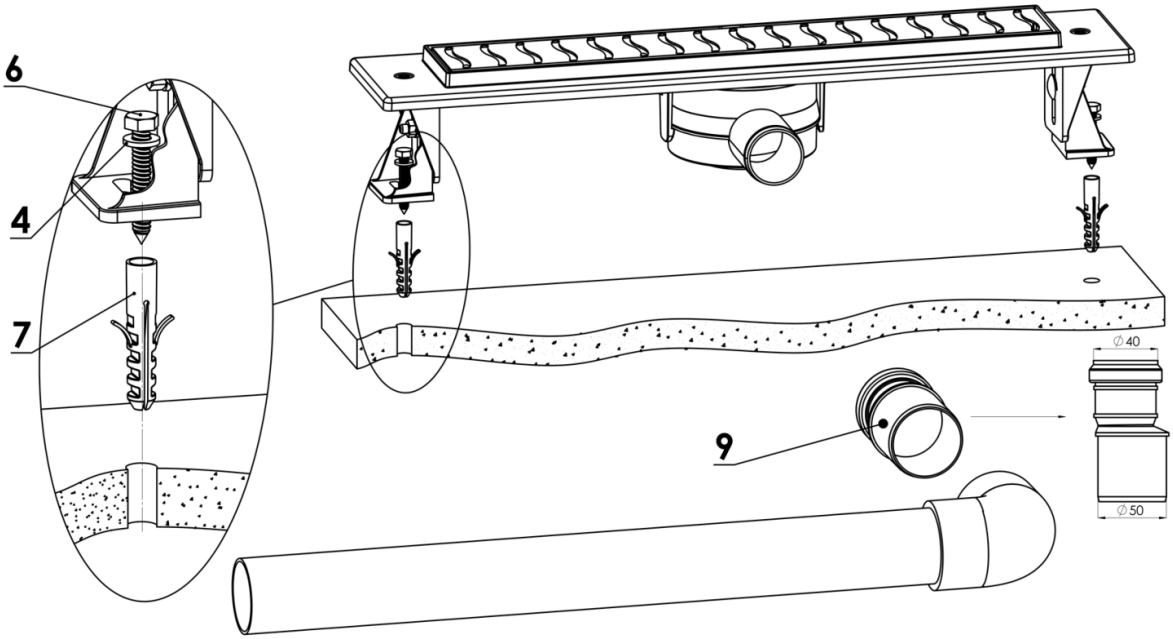

BG: Монтирайте опорите с дюбела, както е показано на схемата.
Според размера на присъединяване на тръбата, може да ползвате преходника от ϕ40 към ϕ50.

EN: Mount the supports with the dowels as it is shown on the scheme.
As per the joining size of the pipe, you can use the adaptor from ϕ40 to ϕ50.

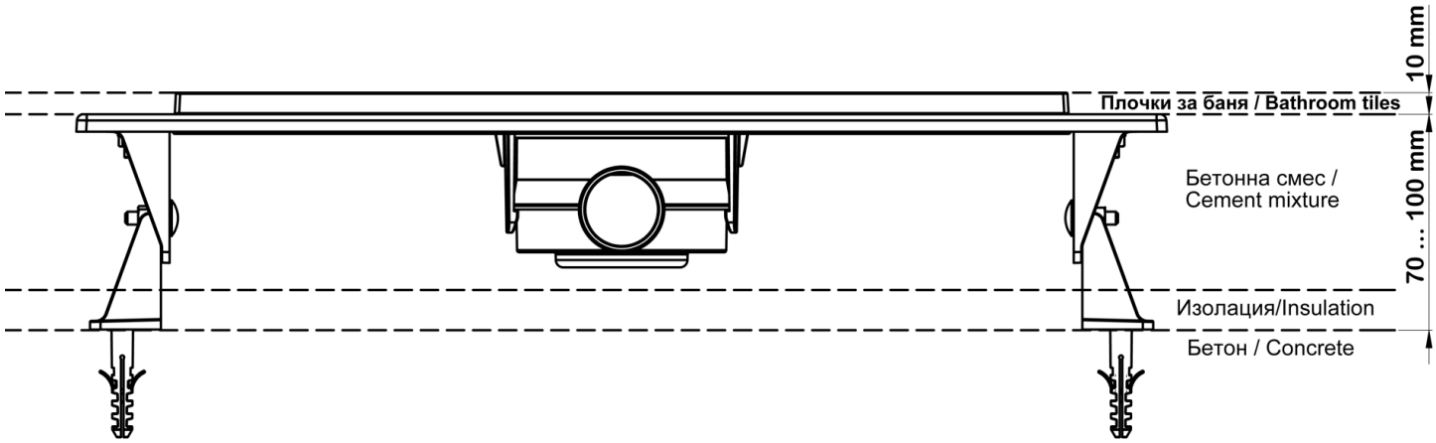

BG: Препоръчителни размери на слоевете.

EN: Recommended dimensions of the layers.

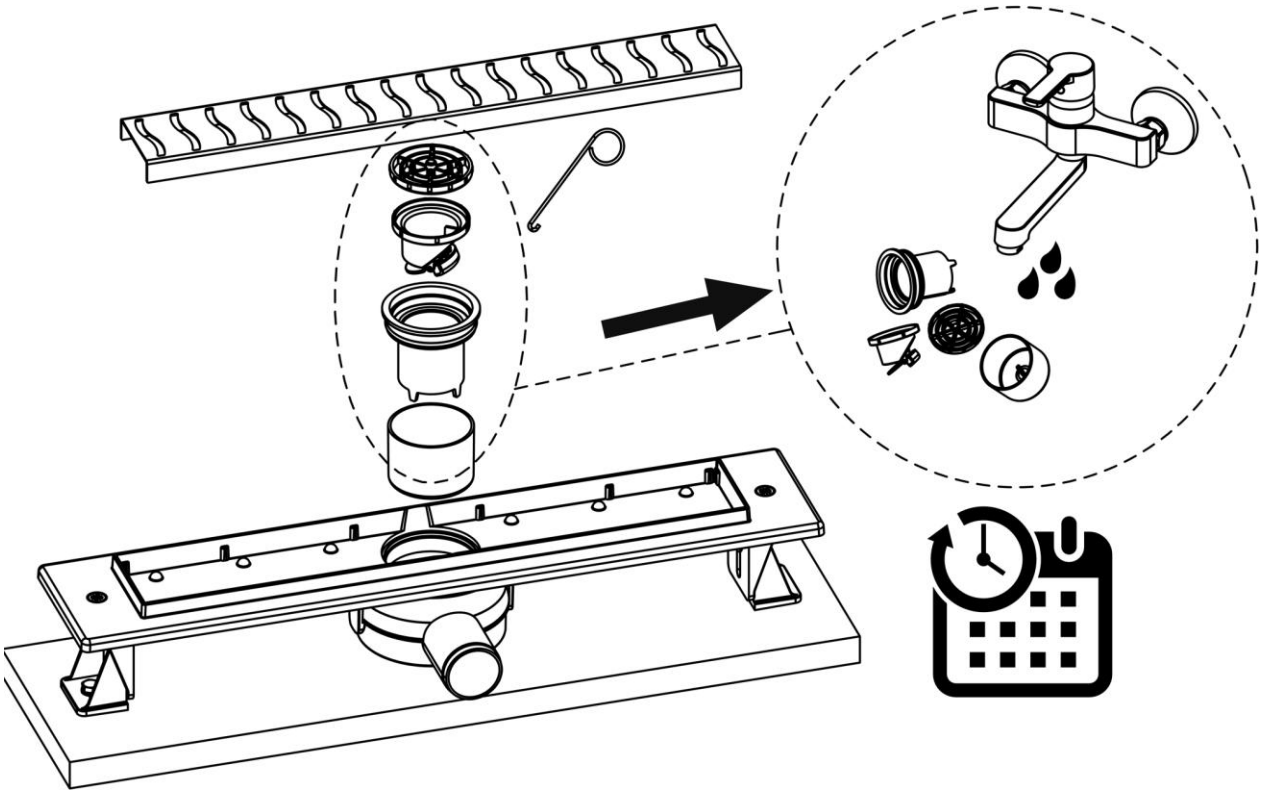

BG: Поддръжка и почистване на подвижните части на сифона.

EN: Maintenance and cleaning of the removable parts of the drain.

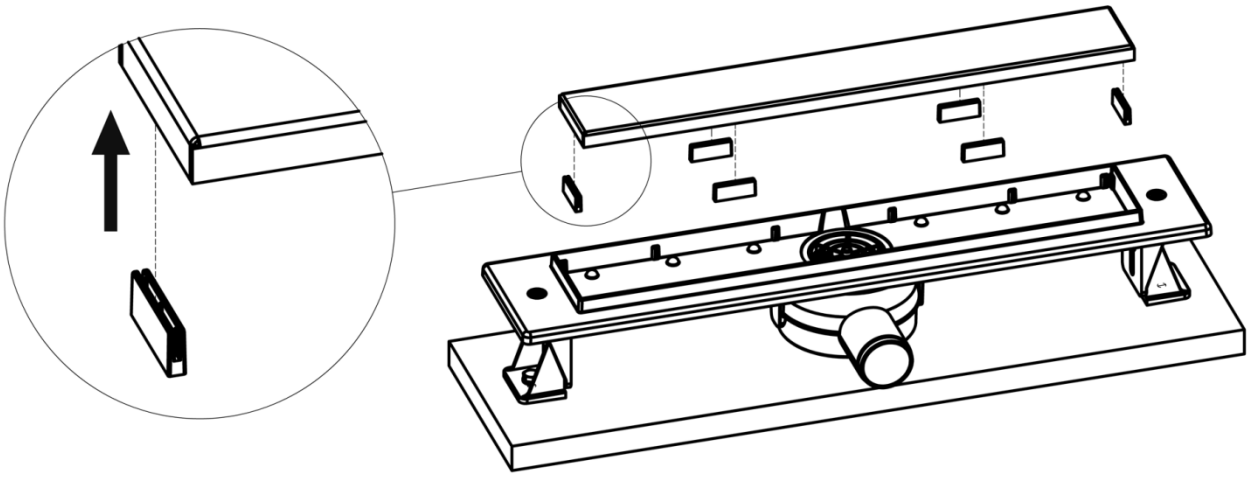

BG: За модела **2в1 - Решетка за плочка и Цяла решетка ,** за да ползвате решетката като „Цяла – без отвори“, поставете от долната страна пластмасовите стъпки, които са включени в комплекта, както е показано на схемата отгоре.

EN: For the model **2in1 – Tile-in-grid and Flat Grid**, in order to be able to use the Flat Grid option, the plastic steps included in the set need to be put on the bottom side of the grid, as shown on the scheme above.