BG Инструкция за монтаж
EN Installation instruction
BG Странично пълнещ механизъм - БУТАЛЕН
EN Side inlet valve - PISTON

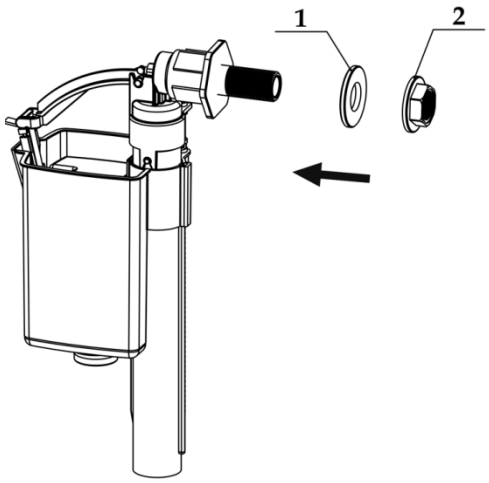

BG: Общ изглед на пълнещия механизъм, със всички части в комплекта.

EN: General view of the mechanism together with all the accessories from the set.

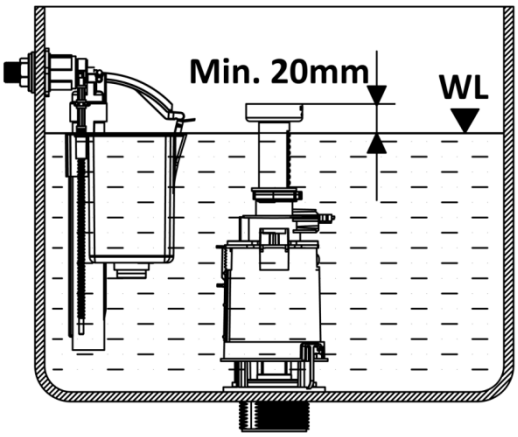

BG: След като механизма е спрял да пълни, се уверете, че преливниковата тръба на изпразващия механизъм стои на 20 мм или повече над нивото на водата. Ако не е, пълнещия механизъм трябва да се настрои.

EN: After the valve stopped filling, make sure, that the overflow pipe of the outlet valve stands at least at 20 mm above the water level. If it isn't, the inlet valve needs to be adjusted.

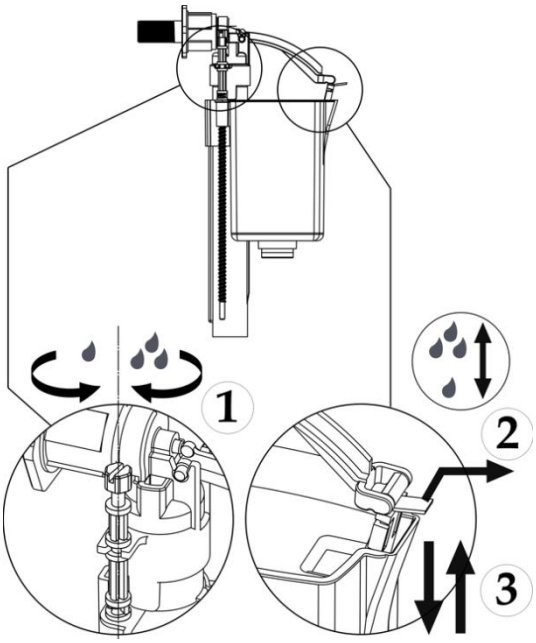

BG: За настройване на нивото на водата, или преместване на поплавъка нагоре(повече вода) или надолу(по-малко вода), използвайте червената рейка. Завъртете я обратно на часовниковата стрелка за сваляне надолу на поплавъка или намаляне на нивото на водата. Завъртете я по часовниковата стрелка за вдинагане на поплавъка нагоре или увеличаване на водата в казанчето. След това настройте телескопичния плъзгач.

EN: For adjusting the water level, moving the float up(more water) or down(less water), use the red lever. Turn it counter clockwise to move the float down, or reduce the water. Turn it clockwise to move the float up and increase the water in the tank. After that the telescopic slider needs to be adjusted.

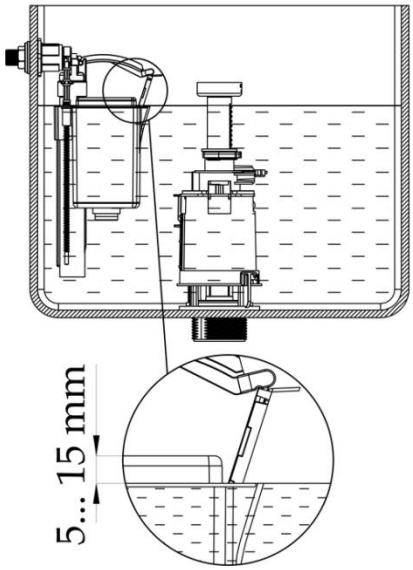

BG: Телескопичния плъзгач трябва да се настрои така, че вътрешния поплавък да е на между 5 и 15 мм. над външния, в затворено положение на механизма(казанчето е напълнено с вода).

EN: Adjust the telescopic slider so the inner float to be above the outer float between 5 and 15 mm., at a closed state of the valve(the toilet tank is filled up).

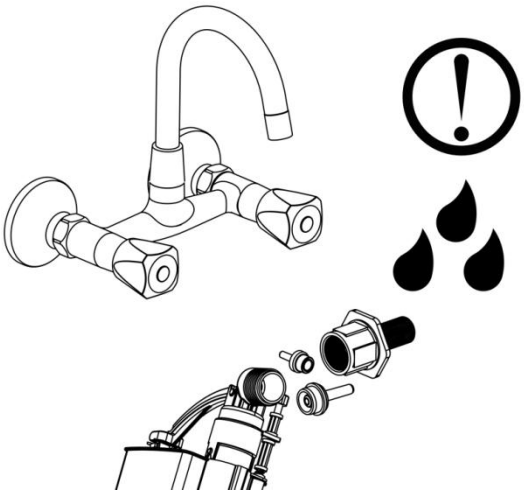

BG: При нужда, филтъра на щуцера може да се извади на ръка или чрез клещи. Измива се под течаща вода.

EN: If needed, the nozzle filter can be pulled out by hand or tool. It can easily be cleaned under running water.