BG Инструкция за монтаж
EN Installation instruction
BG Изпразващ механизъм с Жило
EN Cable outlet valve

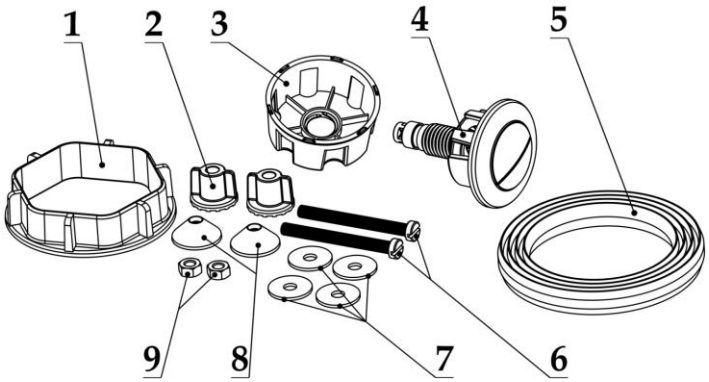

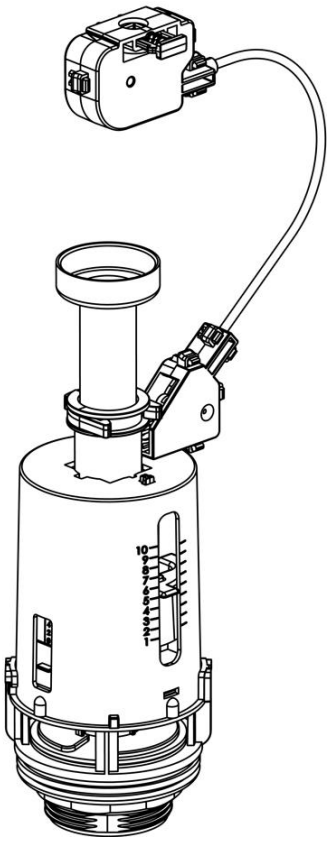

BG: Общ изглед на изпразващия механизъм, със всички части в комплекта.

1.Ключ за затягане; 2.Гайки; 3.Гайка за бутон; 4.Бутон; 5.Уплътнител; 6.Болтове; 7.Шайби; 8.Конусни уплътнители ; 9.Метални гайки;

EN: General view of the mechanism together with all the accessories from the set.

1.Tool for fastening; 2. Nuts; 3. Nut for Button; 4.Button; 5.Seal; 6.Bolts; 7.Washers; 8.Conical seals; 9.Metal nuts;

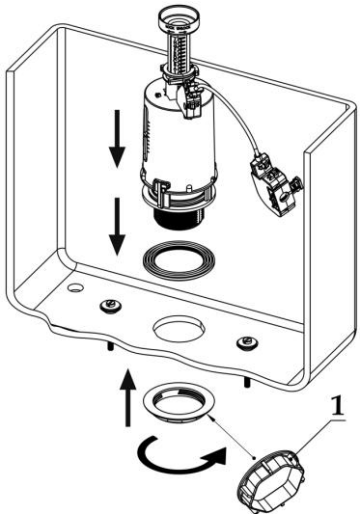

BG: Монтирайте механизма, като го поставите в отвора и затегнете с гайката. След това стегнете с помощния инструмент от комплекта.

EN: Mount the valve by putting it in the opening and fasten with the nut. After that using the tool from the set, fasten the nut hard.

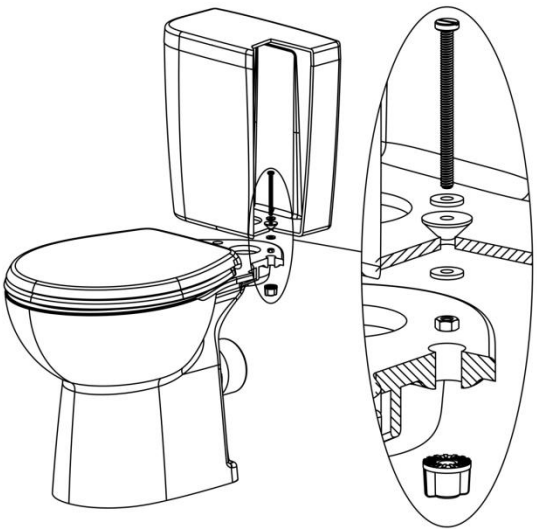

BG: Монтирайте крепежа за керамично казанче, както е показано на схемата.

EN: Mount the ceramic fastening set, as it is shown on the scheme.

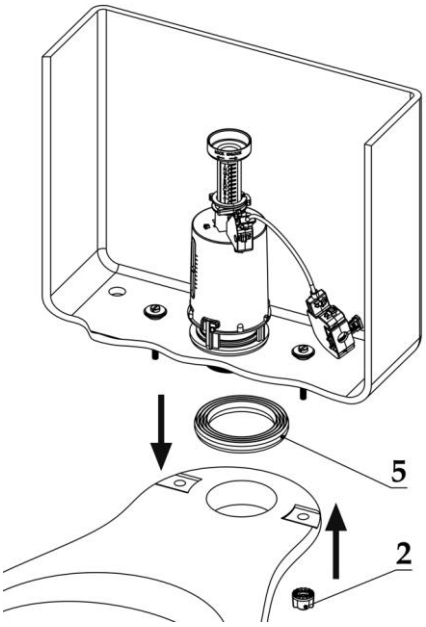

BG: Поставете казанчето на тоалетната чиния. Между казанчето и чинията поставете големия уплътнител от комплекта.

EN: Put the toilet tank on the toilet bowl. Between the bowl and tank put the big seal from the set.

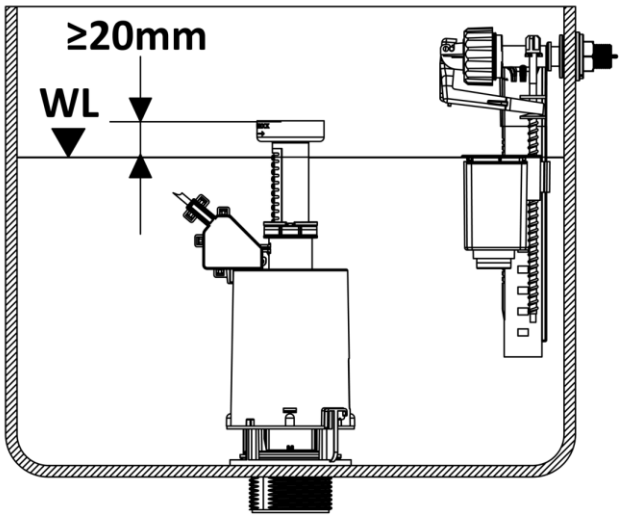

BG: След като поставите изпразващия мханизъм в казанчето и го напълните с вода, се уверете, че нивото на водата е над преливниковата тръба, минимум 2 см. Ако това не е спазено, механизма има нужда от настройка на височина.

EN: After you install the outlet valve in the toilet tank, fill the tank with water and make sure that the water level is minimum 2 cm. above the waterflow pipe. If this criteria is not met, the valve needs a height adjustment.

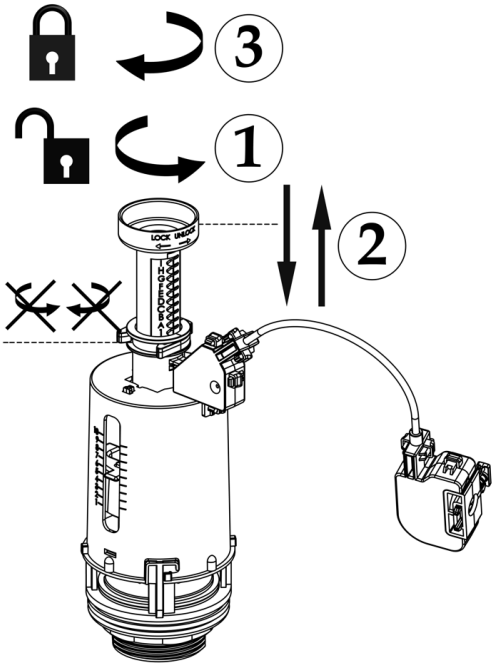

BG: При нужда от настройка на нивото на водата, можете да направите това в три лесни стъпки.

1. Завъртете преливниковата тръба обратно на часовниковата стрелка, за да я отключите.
2. Преместете тръбата нагоре или надолу, в зависимост дали нивото на водата трябва да е повече или по-малко.
3. Заключете тръбата, като я завъртите по часовниковата стрелка.

EN: If the water level needs adjusting, you can do this in three simple steps.

1. Turn the overflow pipe counter clockwise, to unlock it.
2. Move the overflow pipe upward or downward, if the water level needs to be higher or lower.
3. Lock the pipe, turning it clockwise.

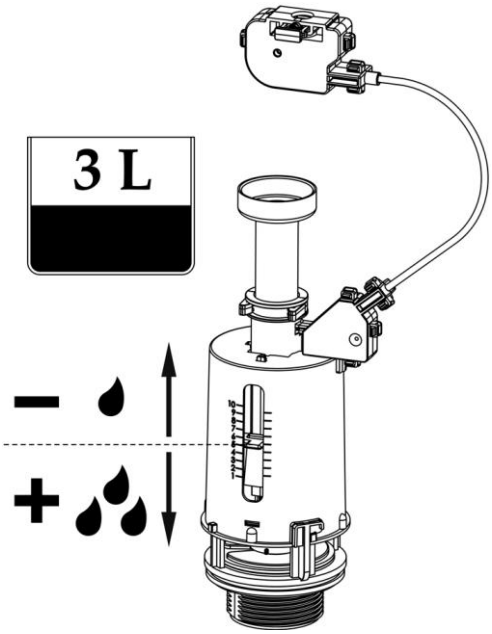

BG: За да настроите поплавъка за „3-те литра“, или количеството вода, което се изпуска чрез натискането на малкия бутон, преместете плъзгача на горе или надолу, съответно за по-малко или повече изпусната вода.

EN: To adjust the “3-liter float” or the quantity of water flushed when the small button is pushed, move the slider upward or downward accordingly, for less or for more flushed water.

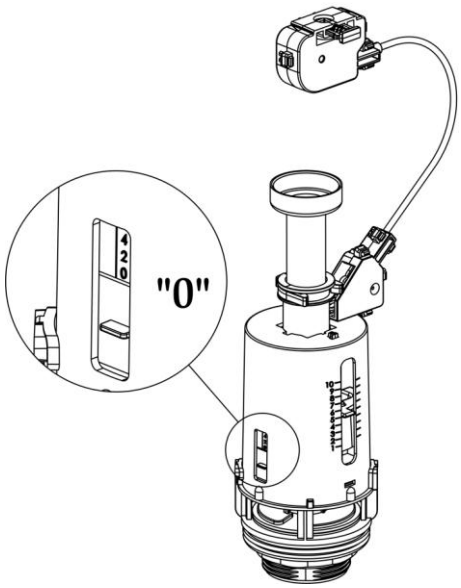

BG: Червения плъзгач е за нивото на остатъчната вода, след изпразването на казанчето, може да се остави на “0”.

EN: The red slider is for the residual water level after the flush, it can be left on setting “0”.

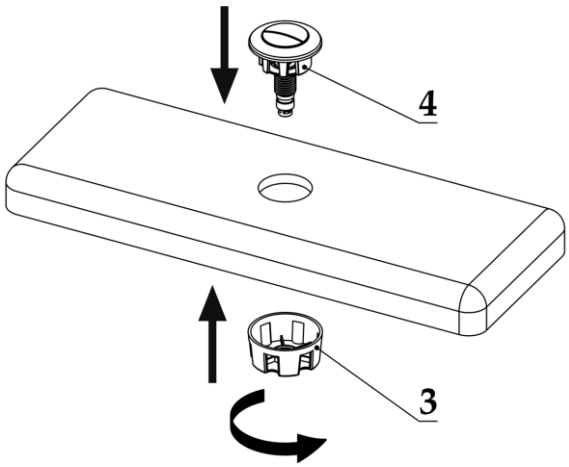

BG: Монтажа на бутона се осъществява, като сложите бутона на капака, в отвора за него, след което завиете и затегнете гайката, за да може да го държи здраво за капака на казанчето.

EN: The mounting of the button is made, as you put the button on the cover, in the opening, then you fasten the nut well, so it can hold it firm to the cover of the toilet tank.

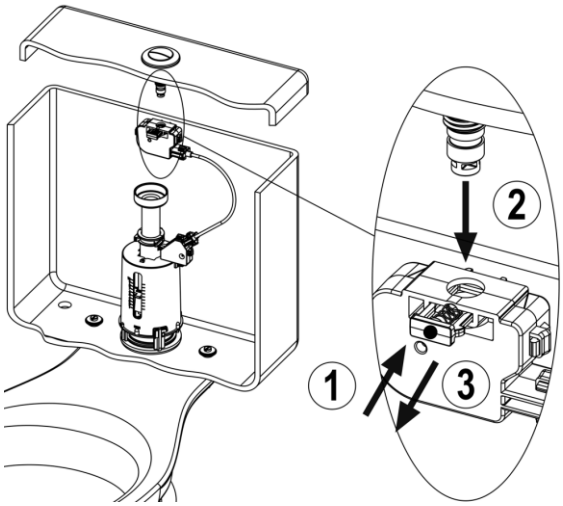

BG: Свържете бутон за корпуса на жилото, в следните три стъпки:

1. Натиснете бутона на корпуса на жилото.
2. Докато бутона е натиснат, поставете долната част на бутона в тялото на корпуса.
3. Отпуснете бутона на корпуса.

EN: Connect the button to the cable box, in these three steps:

1. Push the button of the cable box.
2. While pushing the button of the cable box, put the bottom side of the button in the body of the cable box.
3. Release the button of the cable box.